WALPOL

Montage- und Betriebsanleitung

Filterbox Typ W-FB

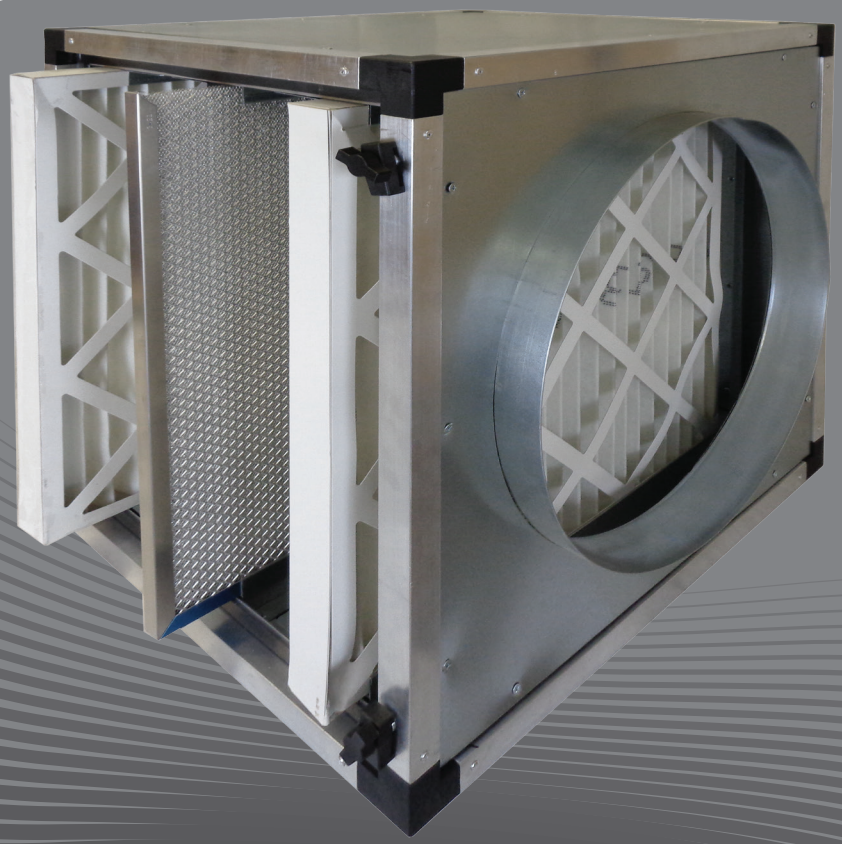

Version 7.0
B15

Inhalt

1. Allgemeine Informationen 3

2. Wichtige Sicherheitshinweise 3

2.1. Personal 3
2.2. Persönliche Schutzausrüstung 3

3. Beschreibung 3

3.1. Einsatzbereich 3

4. Transport 3

5. Aufstellung 3

6. Installation 4

6.1. Im Einzelbetrieb 4

6.2. Im W-Connect System 5

7. Wartung 5

1. Allgemeine Informationen

Aus Gründen der Übersichtlichkeit enthält diese Betriebsanleitung nicht sämtliche Detailinformationen und kann auch nicht jeden denkbaren Fall der Einstellung, des Betriebes oder der Instandhaltung berücksichtigen.
Sollten Sie weitere Informationen wünschen oder Probleme auftreten, die in der Betriebsanleitung nicht aufgeführt sind, so wenden Sie sich bitte vertrauensvoll an unseren Kundenservice. Änderungen, die dem technischen Fortschritt dienen, sind vorbehalten!

2. Wichtige Sicherheitshinweise

Planer, Anlagenbauer und Betreiber sind für die ordnungsgemäße Montage und den bestimmungsgemäßen Betrieb verantwortlich.

- Lesen Sie die Betriebsanleitungen vollständig und sorgfältig.
- Betriebsanleitungen und mitgeltende Unterlagen sind aufzubewahren. Sie müssen ständig am Einsatzort zur Verfügung stehen.
- Örtliche und nationale Gesetze und Regelungen sind zu beachten und einzuhalten.
- Berücksichtigen Sie die anlagenrelevanten Bedingungen und Anforderungen des Anlagenherstellers oder Anlagenbauers.
- Sicherheitseinrichtungen dürfen weder demontiert, noch umgangen oder außer Funktion gesetzt werden.
- Der Aerosolabscheider darf nur in einwandfreiem Zustand verwendet werden.
- Sicherheitseinrichtungen dürfen weder demontiert, noch umgangen oder außer Funktion gesetzt werden.

2.1. Personal

Gefahr

Ungeschultes, unqualifiziertes bzw. nicht eingewiesenes Personal darf die Anlage nicht bedienen!

Das Personal für Bedienung, Wartung und Instandsetzung muss die entsprechende Qualifikation für diese Arbeiten aufweisen und mit der Einbau-, Betriebs-und Wartungsanweisung vertraut sein, insbesondere bezüglich der darin enthaltenen Anweisungen und den geltenden Vorschriften über Arbeitssicherheit und Unfallverhütung.

2.2. Persönliche Schutzausrüstung

Bei jeglichen Arbeiten im Umfeld des Aktivkohlemoduls ist die Schutzausrüstung zu tragen.

- Schutzkleidung
- Sicherheitsschuhe
- Schutzhandschuhe
- Schutzhelm
- Schutzbrille
- Mundschutz

3. Beschreibung

3.1. Einsatzbereich

Zur Filterung und Reinigung von Ab- und Zuluft.

- Filterbox zum Einbau in Kanal- und Rohrsysteme.
- Die Box hat drei Einschübe für den Einbau von bauseitigen Filern (Zubehör)

4. Transport

- Beim Heben und Absetzen nicht unter und/oder neben der Last stehen.
- Alle umstehenden Personen aus dem Gefahrenbereich verweisen.

5. Aufstellung

- Schutzausrüstung verwenden, siehe Kapitel 2.2.
- Alle Personen, die nicht zum Aufstellen benötigt werden, aus dem Gefahrenbereich verweisen.
- Die Maschine muss von allen Seiten leicht zugängig sein

6. Installation

6.1. Im Einzelbetrieb

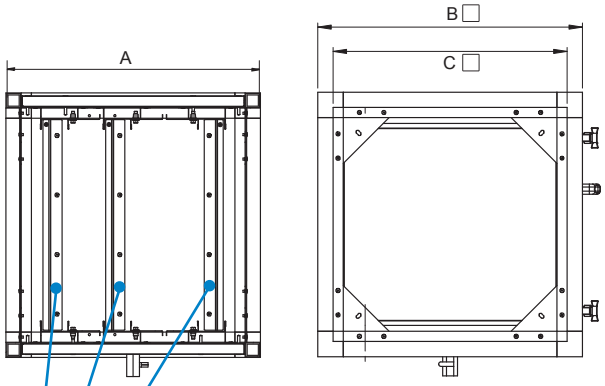

Dimensions

Maße (in mm)	FB 520	FB 690	FB 820	FB 1020
A	500	500	500	500
B	520	690	820	1020
C	460	630	760	960
W-Connect Typ	S-520	M-690	L-820	XL-1020

3 Einschübe für quadratische Filter Filterdicke variabel 20mm bis 50 mm

Die abgebildeten Filter sind bei der Standard-ausführung nicht im Lieferumfang enthalten.

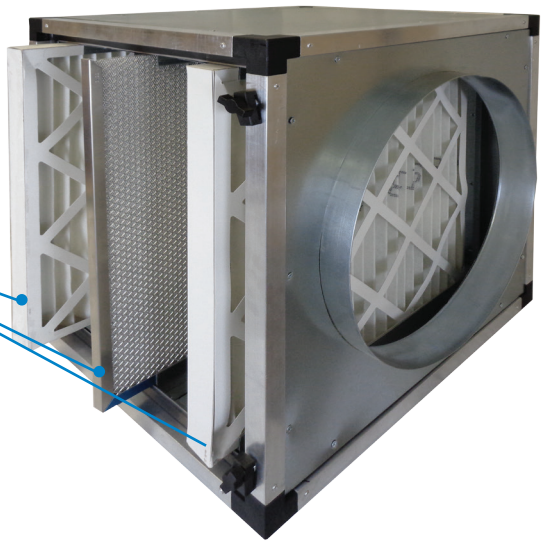

Hinweis

Wir empfehlen den Einbau vor dem Ventilator zu machen, um den Ventilator vor Verschmutzung zu schützen.

- ggf. Ansaug- und Ausblaspaneel in Filterbox einbauen (Zubehör)
- Filterbox in vorhandenes Rohr- oder Kanalsystem einbauen.
- Falls Anschlußquerschnitt des vorhandenen Abluftrohrs anders ist als an der Filterbox, muss eine Rohrreduzierung/ Erweiterung verwendet werden.
- Der Zugang zur Revisionstür muss gewährleistet sein
- Filteraufnahmeschiene auf gewünschte Filterbreite einstellen
- Filter seitlich in Aufnahmeschiene schieben
- Kondensatablauf ggf. anschließen

6.2. Im W-Connect System

Hinweis

Es können nur Module der selben Baugröße mitenander verbunden werden.

1.

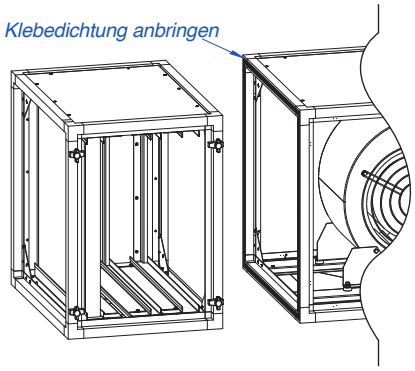

2.

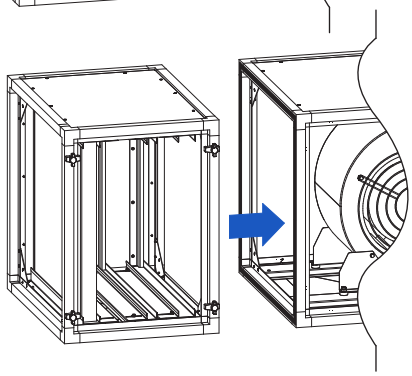

3.

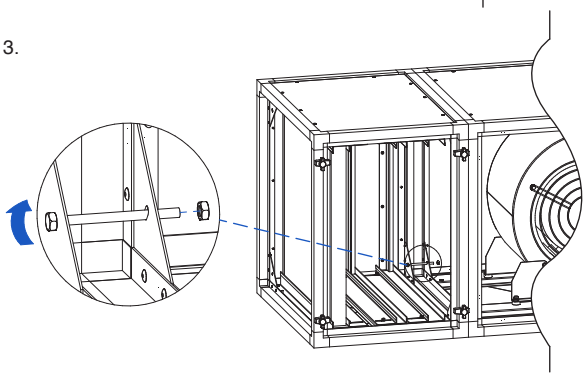

Bei den Serien Compakt Lüfter Typ CLC, Filterbox Typ FB , Aktivkohlemodul Typ WAM ist das Verschraubungssystem bereits integriert. **Bei den Airboxen GBV und GBG muss das W-Connect Kit verwendet werden.**

7. Wartung

- Wir empfehlen min. eine wöchentliche Sichtprüfung/Wartung
- Abluftanlage/Ventilator abschalten (Insbesondere ist zu verhindern, dass während dieser Zeit das Gerät eingeschaltet werden kann)
- Schutzausrüstung verwenden siehe 2.2
- Die Revisionstür öffnen
- Gehäuse mit Wasser und etwas Spülmittel nach Bedarf reinigen
- Filter aus der Führungsschiene ziehen
- Filter gemäß Herstellerangaben reinigen oder austauschen
- Revisionstür schließen

www.WALPOL.eu