WALPOL

Anschlusspläne für
Zuluftgeräte
Serie WPZ-9E, WPZ-15E & WPZ-54W

Version 5.4
A09

Bitte beachten:
Nur zur Verwendung innerhalb von Gebäuden!

Keine außer Haus Montage!

Inhalt

1. Bitte beachten 2

2. Anschlussplan für Zuluftgeräte 2

2.1. Zuluftgerät Typ WPZ 9 E 2
2.2. Zuluftgerät Typ WPZ 15 E 4
2.3. Zuluftgerät Typ WPZ 54 W 6

1. Bitte beachten

Wichtig

Dies ist keine Betriebsanlaitung

Vor Installation der Geräte bitte unbedingt die Betriebsanleitung lesen!

Montage, elektrischer Anschluss und Inbetriebnahme dürfen nur von einer Elektrofachkraft, entsprechend den elektrotechnischen Regeln (u.a. DIN EN 50110 oder DIN EN 60204) vorgenommen werden!

Sicherheitsregeln bei Arbeiten in und an elektrischen Anlagen

1. Freischalten (allpoliges Trennen einer elektrischen Anlage von spannungsführenden Teilen
2. Gegen Wiedereinschalten sichern
3. Spannungsfreiheit feststellen
4. Erden und Kurzschließen
5. Benachbarte, unter Spannung stehende Teile abdecken oder abschranken

- Gerät spannungslos schalten und gegen Wiedereinschalten sichern.
- Spannungsfreiheit mit einem zweipoligen Spannungsprüfer kontrollieren.
- Es ist grundsätzlich verboten, Arbeiten an Teilen durchzuführen, die unter Spannung stehen.
- Elektroanschluss nur gemäß den beigefügten Schaltbildern
- Anschluss des Gerätes nur auf geeignetem Untergrund und nur an fest verlegen Leitungen.
- Während des Betriebes muss das Gerät geschlossen sein.

2. Anschlussplan für Zuluftgeräte

2.1. Zuluftgerät Typ WPZ 9 E

Kurzinfo Betrieb / Temperatureinstellung Typ WPZ-9E

Betrieb:
Nach Einschalten startet das Heizregister ca. 10 Sekunde zeitverzögert (auf Platine im Anschlussraum beginnen zwei rote LED´s zu leuchten).

Änderung der Temperaturwerte:
Nach dem Einschalten misst der Kanalsensor die aktuelle Temperatur und zeigt diese im Display an:
"Actual Value = aktueller Wert"
1. Es muss die Tastenkombination ESC ▼+▲gedrückt werden. Im Display erscheint die Anzeige: "Info."
2. Danach noch einmal die Tastenkombination ESC ▼+▲ drücken. Im Display erscheint "SETTING = Einstellung"
3. Im Display auf "SETTING" wechseln, anschließend 2x P-Taste drücken - bis Display blinkt. Jetzt neuen Wert mit den Tasten ▼ und ▲ eintragen. Anschließend P-Taste zum speichern drücken.
Der neue Wert ist gespeichert
4. Nach ausschalten des Zuluftgerätes, zeigt das Display wieder den aktuellen Wert im Kanalsytem an.

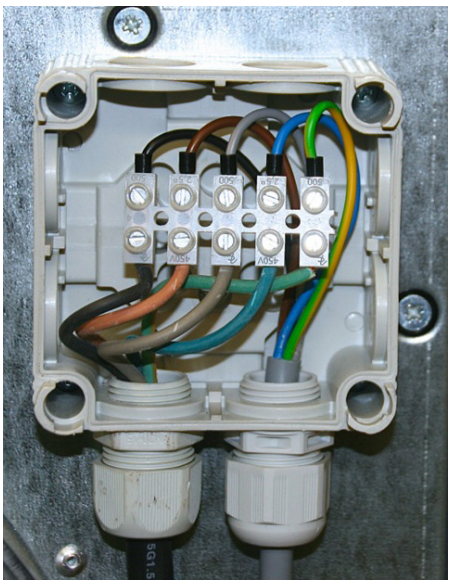

400V

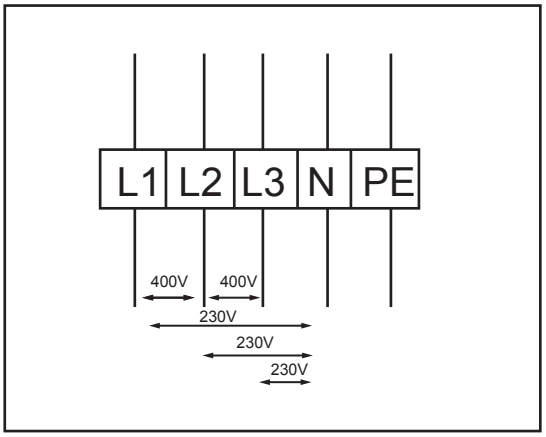

Schnellhilfe bei gängigen Fehlern WPZ-9E			
Fehler	**Grund**	**Ergebnis**	**Lösung**
Heizkomponente heizt nicht	Volumenstrom unter 1,5m/s	Keine Temperaturanzeige im Display (im Anschlussraum leuchten diezwei roten LEDs **nicht**), Übertemperatursensor löst aus	Reset Taste oder Spannung ab- und wieder einschalten Volumenstrom auf **min. 1,5m/s** steigern
Heizleistung zu gering	Filter verschmutzt Kanalsystem verschmutzt	Druckverlust zu hoch, Sensor löst aus	Filter tauschen regelmäßigReinigen
weitere Ursachen und Details siehe Bedieungsanleitung			

2.2. Zuluftgerät Typ WPZ 15 E

Kurzinfo Zuluftgerät WPZ-15E

Im Anschlußraum, die Klemmleiste X23 die Zuleitung 400V auf die Klemmen PE, N, L1, L2, L3 auflegen.
Anschluß Ansteuerung: Steuerleitung blauer Stecker auf die Platine der Steuerung (Stouch) einstecken. Anderes Ende der Steuerleitung in die Steckvorrichtung der Platine im Anschlußraum einstecken.
Ansteuern über Stouch: Durch tasten der Plustaste, wird der Lüfter eingeschaltet und läuft in der ersten Stufe. Durch weiteres tasten der Plustaste, wird die Drehzahl erhöht bis zur Stufe 3. Durch tasten der Taste-Max wird die Stufe 4 (maximale Drehzahl) zugeschaltet. Durch tasten der Minustaste wird die Drehzahl auf Stufe 3 zurück gesetzt. Ausschalten über die Ein/Aus Taste: Lüfter läuft nach ausschalten, noch ca. 10Sekunden nach, dann Stillstand Motor.

LEDs im Betrieb: LED 3 rot blinkt, LED 2 grün, LED 4 grün und LED 7 grün leuchten.

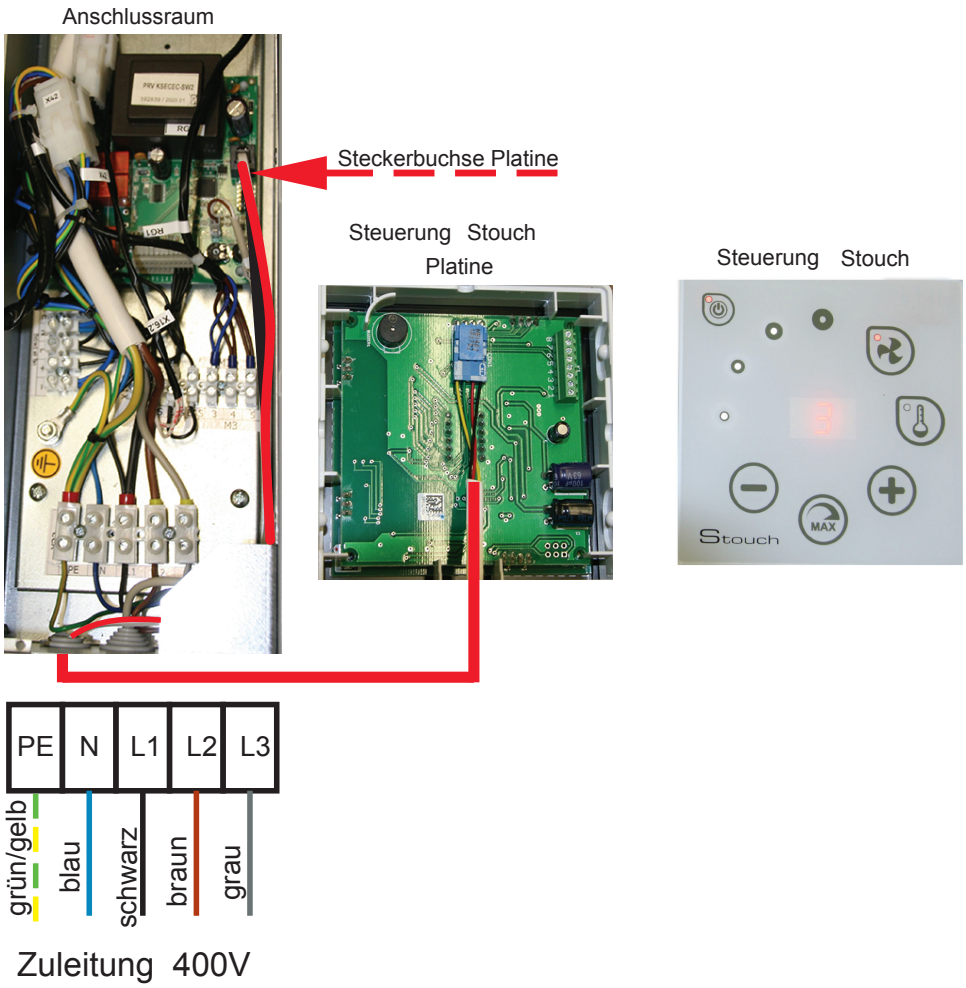

Information externe Anschlussmöglichkeiten

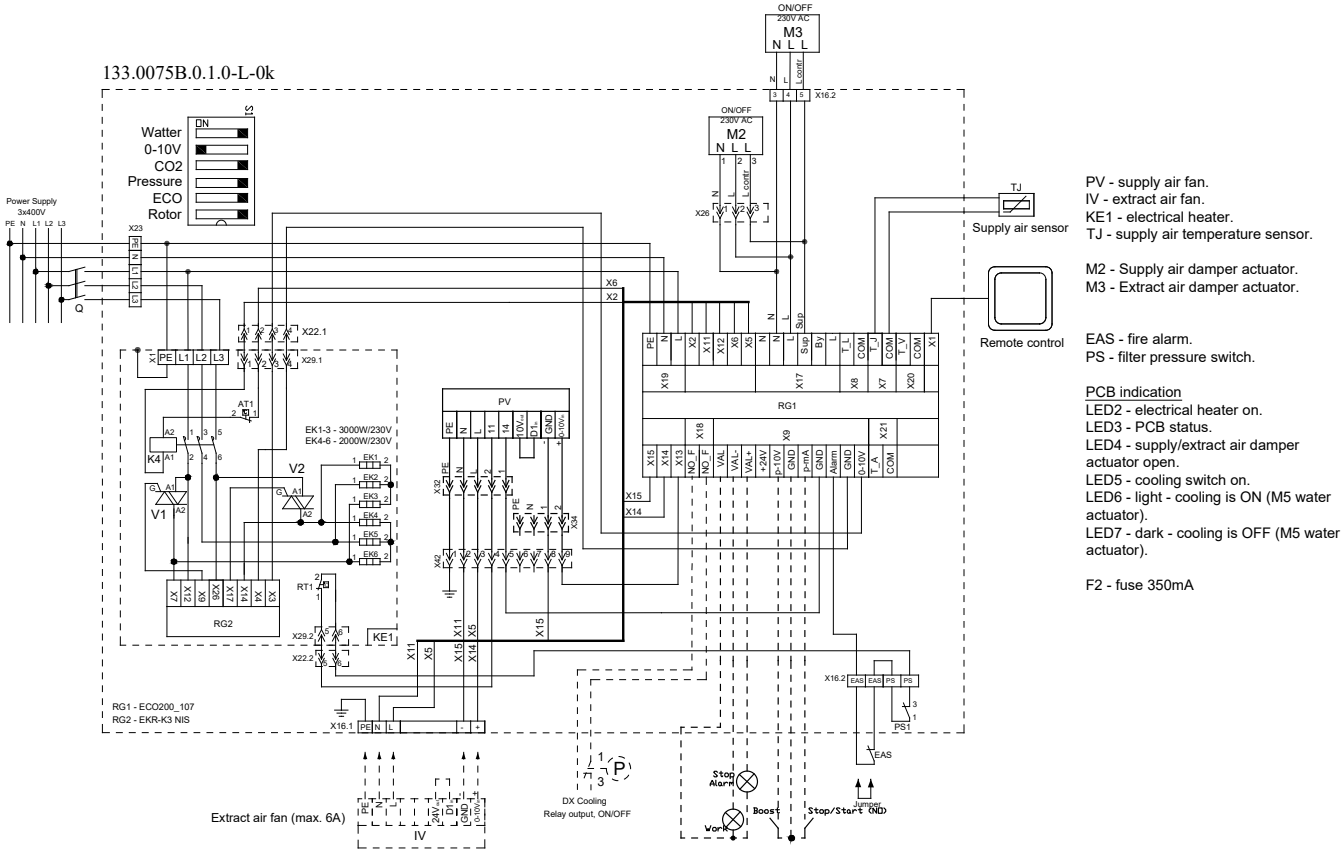

Schnellhilfe bei gängigen Fehlern WPZ-15E			
Fehler	**Grund**	**Ergebnis**	**Lösung**
Störung Heizregister	ggf. defekt	Lüftermotor schaltet nach ca. 2Min. ab, Luftklappen schließen sich. Die LED 3 rot und die LED 6 grün leuchtet	Spannung ab- und wieder einschalten ggf. Heizregister tauschen
Ventilator läuft nicht	Defekt, Verschmutzung., Unwucht	rote LED im Sichtfenster **aus** (Motoranschluss) im Anschlussraum leuchtet LED3 rot und LED 6 grün keine Funktion mehr am Controller	Ventilator überprüfen, Störung beheben danach Reset durchführen (Spannung komplett ausschalten und wieder einschalten)
kein Betrieb	defekte Feinsicherung F2 250mA auf der Platine	keine LEDs leuchten	Feinsicherung wechseln danach Reset durchführen (Spannung komplett ausschalten und wieder einschalten)
Meldung am Controller: A.07 und alle Anzeigen der Geschwindigkeit vom Ventilator (L4, L5, L6, und L7 blinken	Störung TJ (Zulufttemperatursensor)	Störmeldung auf der Platine im Anschlussraum: LED 3 rot und LED 6 grün leuchten	Zulufttemperatur prüfen ggf. Austausch des TJ Zulufttemperatursensors
weitere Ursachen und Details siehe Bedieungsanleitung			

2.3. Zuluftgerät Typ WPZ 54 W

Kurzinfo Anschluss Typ WPZ-54W

Anschluß & Betriebsbereitsschaft:
Im Anschlußraum: Zuleitung 230V auflegen.
Anschluß Ansteuerung: Steuerleitung mit blauem Stecker auf die Platine des Stouch Controllers einstecken.
Anderes Ende der Steuerleitung in die Buchse der Platine im Anschlußraum einstecken.
Wenn 230V Spannung zugeschaltet wird, zeigt das Display im Controller die Meldung "CON" an. Nach ca 5 Sekunden kommt Meldung "0", da Gerät ist Betriebsbereit

Ansteuern Stouch Controller: Durch tippen der "+" Taste , wird der Lüfter eingeschaltet und läuft in der ersten Stufe. Durch weiteres tippen der "+" Taste, wird die Drehzahl erhöht bis zur Stufe 3.
Die Stufe 4 ist eine kurzfristige "Booster" Funktion für 300 Sekunden (DIsplay zählt >Sekunden runter)
Durch tippen der "-" Taste wird die Drehzahl runtergesetzt
Ausschalten über die Ein/Aus Symbol Taste: Nach Ausschalten hat der Ventilator noch 10 Sekunden Nachlaufzeit

LEDs im Anschlußraum:
Gerät an -> LED 3 rot blinkt, LED 2,4,5,7 leuchten grün.
Gerät aus ->LED 3 blinkt rot, LED 5 grün leuchtet

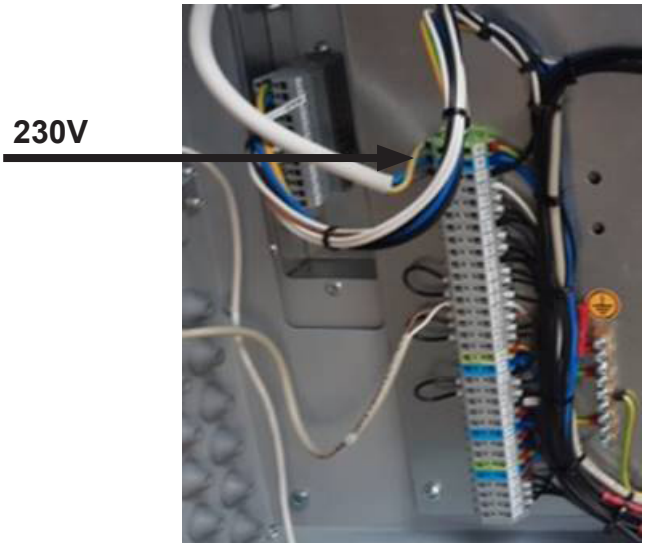

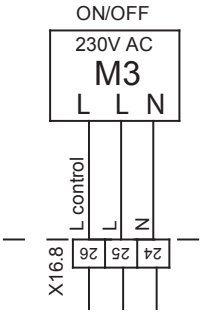

Information externe Anschlussmöglichkeiten

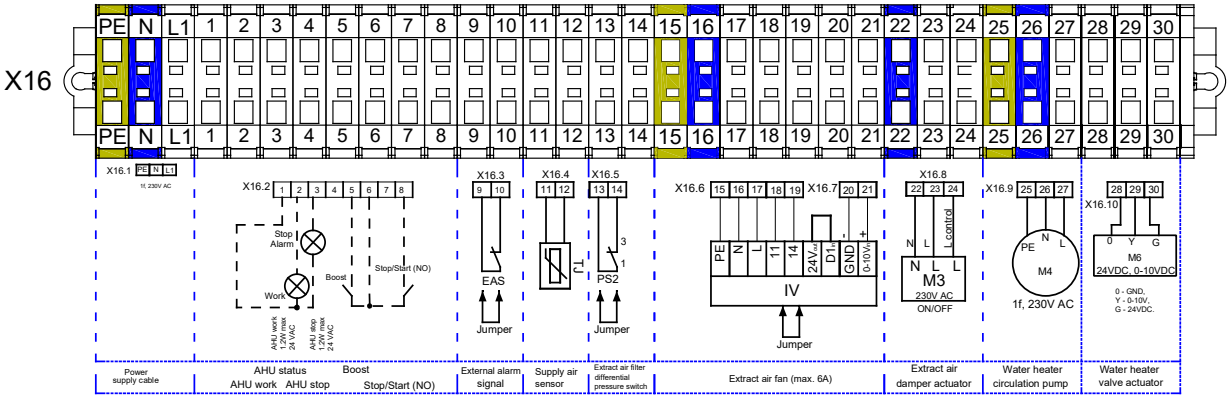

Schnellhilfe bei gängigen Fehlern WPZ-54W			
Fehler	**Grund**	**Ergebnis**	**Lösung**
Störung Heizregister	ggf. defekt	Lüftermotor schaltet nach ca. 2Min. ab, Luftklappen schließen sich. Die LED 3 rot und die LED 6 grün leuchtet	Spannung ab- und wieder einschalten ggf. Heizregister tauschen
Ventilator läuft nicht	Defekt, Verschnutzung., Unwucht	rote LED im Sichtfenster **aus** (Motoranschluss) im Anschlussraum leuchtet LED3 rot und LED 6 grün keine Funktion mehr am Controller	Ventilator überprüfen, Störung beheben danach Reset durchführen (Spannung komplett ausschalten und wieder einschalten)
kein Betrieb	defekte Feinsicherung F2 250mA auf der Platine	keine LEDs leuchten	Feinsicherung wechseln danach Reset durchführen (Spannung komplett ausschalten und wieder einschalten)
Meldung am Controller: A.02+08 und alle Anzeigen der Geschwindigkeit vom Ventilator blinken	Störung TV (Frostschutzthermostat)	Ventilator schaltet ab	Zulufttemperatur prüfen Heizpumpe geht in Betrieb und das Mischventil fährt auf, damit die Temperatur wieder ansteigt danach Reset durchführen (Spannung komplett ausschalten und wieder einschalten)
Meldung am Controller: A.09 und alle Anzeigen der Geschwindigkeit vom Ventilator blinken	Störung TL (Außentemperaturfühler)		danach Reset durchführen (Spannung komplett ausschalten und wieder einschalten)
weitere Ursachen und Details siehe Bedieungsanleitung			

www.WALPOL.eu